RevNo	Revision note		Date	Signature	Checked

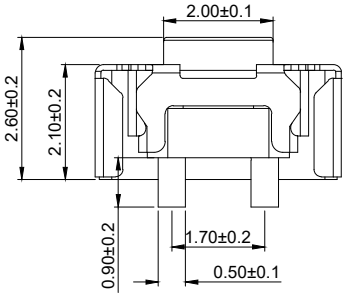

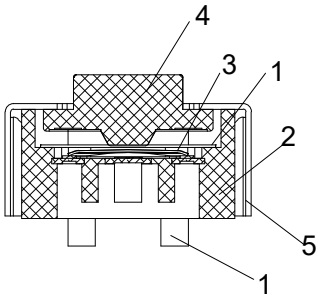

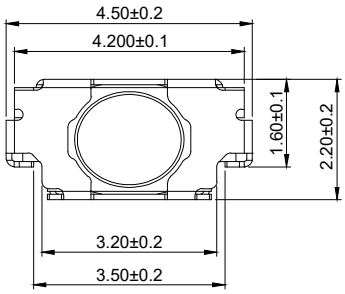

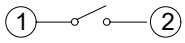

电 路 图

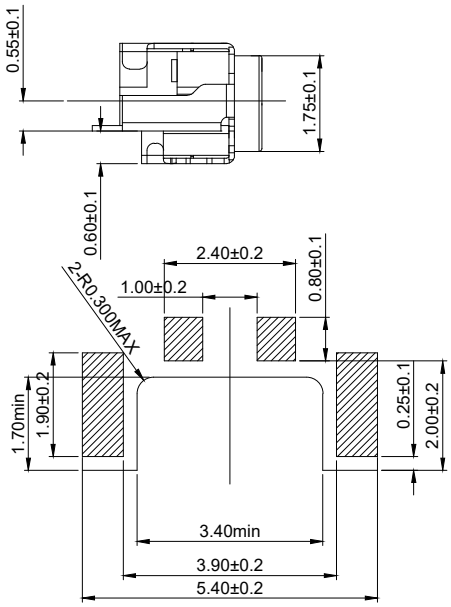

安装参考图

技术要求：

1. 零部件表面光洁无划伤，水花，变形，影响外观及性能等缺陷。
2. 额定电流：50mA.12V DC,绝缘电阻100MΩmin, 100V DC,介电强度250V AC for 1min,接触电阻200mΩ max 。
3. 开关手感明显，档位清晰可靠，无卡滞现象，消除外力后，应能快速回位。

序号	名 称	材 料	颜色	数量	备注
5	盖板	磷铜	单面镀金	1	
4	按扭	LCP	黑色	1	
3	簧片	进口不锈钢覆银		2	
2	底座	LCP	黑色	1	
1	卡件	磷铜	镀银	1	

标记	处数	更改文件号	签字	日期

材料		角度公差	比例
		±5°	1:1
电镀颜色		标尺公差	单位
		±0.2	mm
厚度		日期	版本

名称	2.5*4.5轻触开关
型号	THBM31
图号	成品外形图

設 計	标 準 化	審 核	批 準

东莞市铭标电子科技有新公司