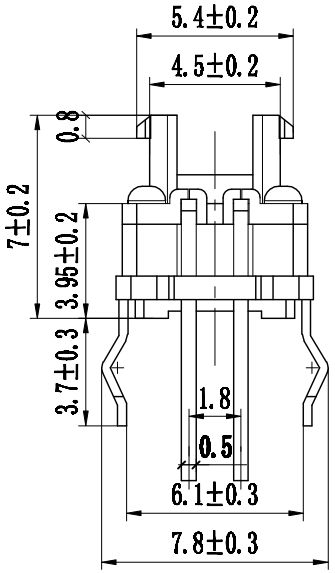

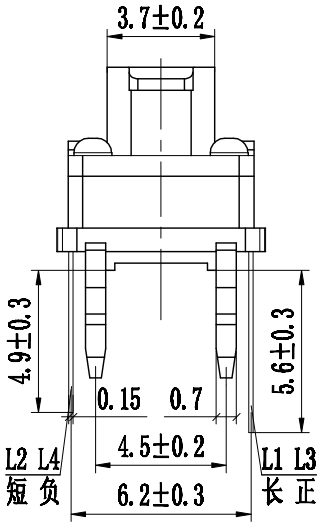

元件面孔位图

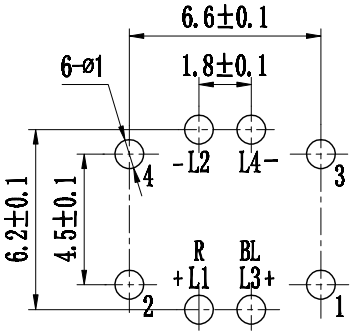

电原理图

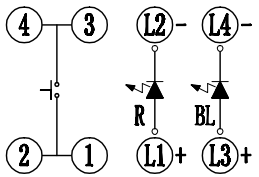

灯光选型表(倒角负)

双色引脚代码	灯色代码
L1、L3- L2	
► 红、蓝-倒角负	R/BL
蓝、黄-倒角负	BL/Y
红、白-倒角负	R/W
红、绿-倒角负	R/G
红、冰蓝-倒角负	R/IBL
黄、白-倒角负	Y/W
绿、白-倒角负	G/W
绿、蓝-倒角负	G/BL
……	..

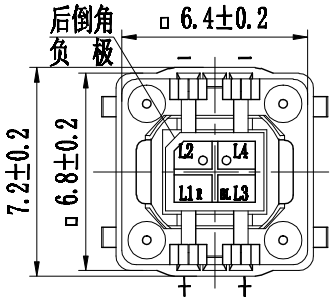

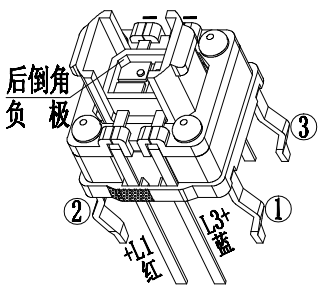

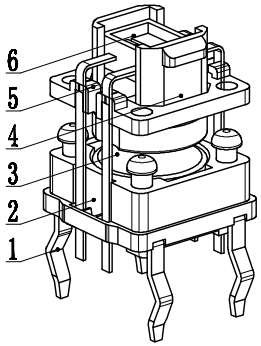

带灯轻触主要技术指标：Llluminated Tact Switch Main Specifications：

气候等级 Climate Grade	额定值 Rated Values	接触电阻 Contact Resistance	耐电压 Dielectric Strength	绝缘电阻 Insulation Resistance	动作力 Operating Force	寿命 Life	盐雾试验 Salt mist. Test
-25℃ 至 +75℃	30V DC, 30mA	≤0.05Ω	250V AC	≥100MΩ	►260gf±50gf	10W times	12±1 hours.
-25℃ 至 +75℃	30V DC, 30mA	≤0.05Ω	250V AC	≥100MΩ	160gf±50gf	10W times	12±1 hours.

序号	零件料号	名称	材料	数量	镀层/颜色	备注
6	——	双LED灯		1	透明	
5	——	双灯塑盖	PA66	1	黑色	
4	——	双灯按钮	PPA	1	瓷白	
3	——	弹片	不锈钢	1	Ag	
2	——	塑座	PPA	1	黑色	
1	——	卡件	H62	1	Ag	

注：综合图-动作力和灯光按客户要求定制，产品型号随之而变。

东莞市铭标电子科技有限公司

变更单号	版本	日期	内容描述	变更	审核	批准	未注公差	
							>20~	±0.15
							>10~20	±0.10
							>5~10	±0.05
——	A/0	——	——	——	——	——	~5	±0.03

带灯轻触外形图

设计	邱尚林	22.2.28	产品型号 LSP708-1-7H
审核	邱尚林	22.2.28	
批准	朱明华	22.2.28	产品料号 7×7H 红蓝双色光260g10W插脚
比例	4:1	单位 mm	页码 1 OF 1 A4